FAYNOT ENVELOPPE DU BÂTIMENT COUVERTURE	FICHE NOUVEAU PRODUIT CROCHET DE SECURITÉ POUR COUVERTURE TOLE	Norme NF EN 517

Nom et adresse de la société: *Ets FAYNOT - 08800 THILAY* - Tél: 03.24.33.70.70 - Fax: 03.24.32.84.93

(1) Domaine d'application :
Le crochet de sécurité Faynot, conçu pour les couvertures acier, se fixe sur la panne faitière de la charpente. Il est destiné à l'accrochage d'une échelle lors des interventions sur les couvertures, et sert de point d'ancrage à la fixation d'un harnais de sécurité ou équipement de protection individuelle (EPI) contre les chutes.

(2) Schémas des pièces :

- Crochets de sécurité :

Crochet Plat pour Bac nervuré

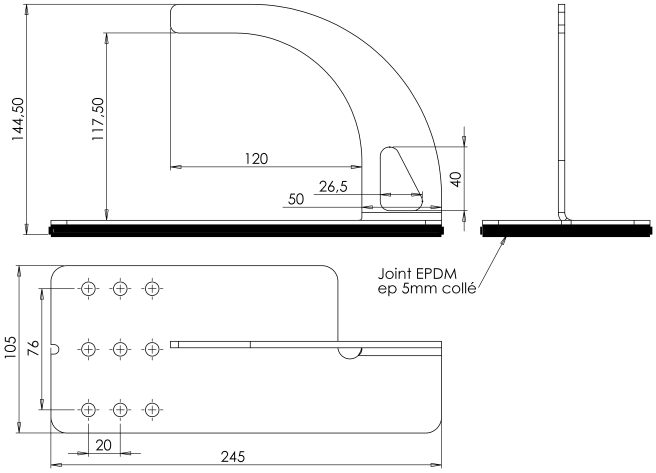

Crochet ondulé pour tôle ondulée 76x18

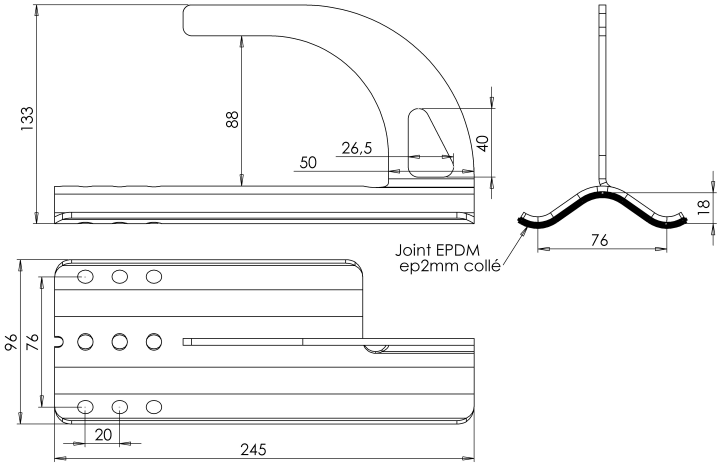

- Equerres de répartition pour panne bois :

Equerre BAC

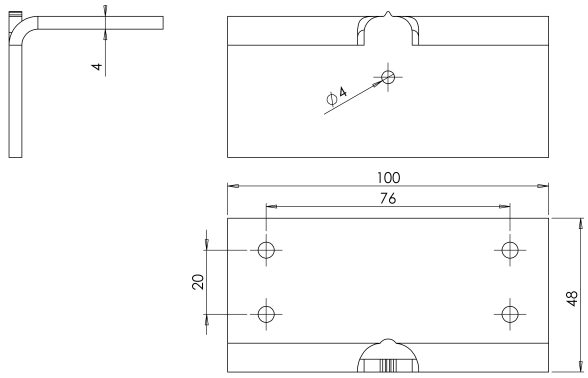

Equerre TOG

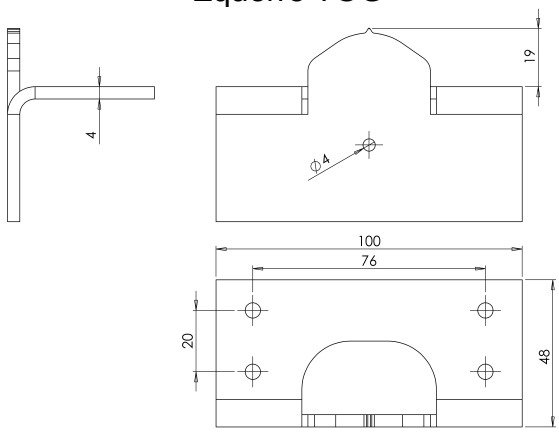

(3) Caractéristiques des matériaux :
Les crochets de sécurité ainsi que l'équerre de répartition sont en acier inoxydable austénitique A4, épaisseur 4mm.
Les joints d'étanchéité, d'épaisseur 5mm pour le crochet plat et 2mm pour l'ondulé, sont en EPDM, de dureté 65 shore.

Faynot est membre de l' Affix

PROPRIETE DE FAYNOT INDUSTRIE SA

(4) Utilisations :

Support	Couverture Bac acier nervurée	Couverture en tôles ondulées
Acier épais	Type de crochet : Crochet plat Type de fixations : 4 vis inox P13 5,5x51 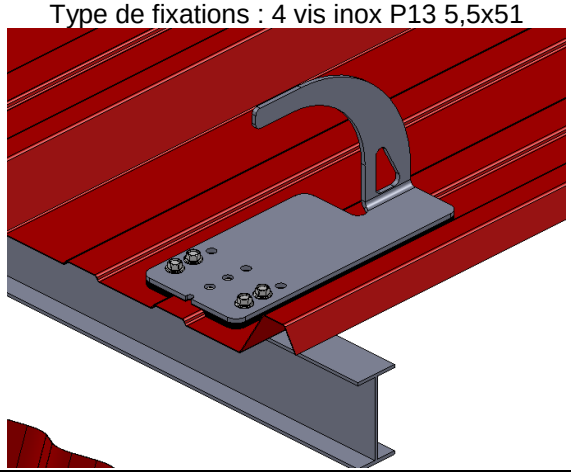	Type de crochet : Crochet ondulé Type de fixations : 4 vis inox P13 5,5x51 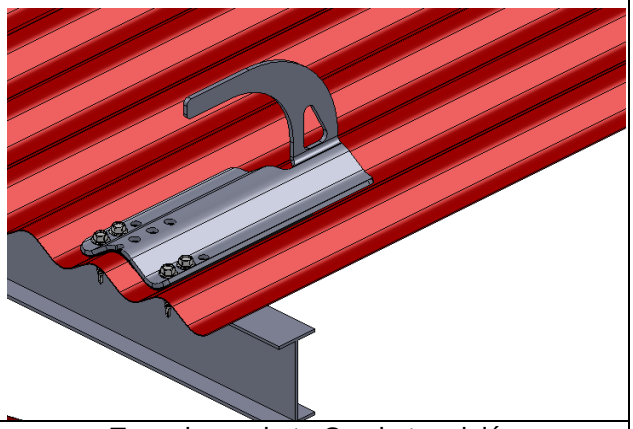
Acier mince	Type de crochet : Crochet plat Type de fixations : 4 ou 6 vis inox P5 5,5x32 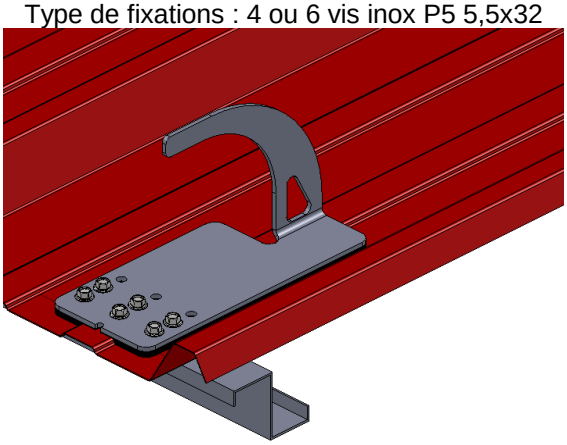	Type de crochet : Crochet ondulé Type de fixations : 4 vis inox P5 5,5x32 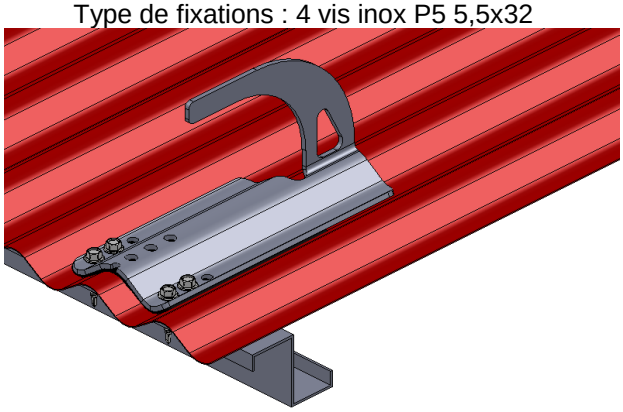
Bois	Type de crochet : Crochet plat Type d'équerre de répartition : Equerre BAC Type de fixations : 4 vis inox P1 6,3x38 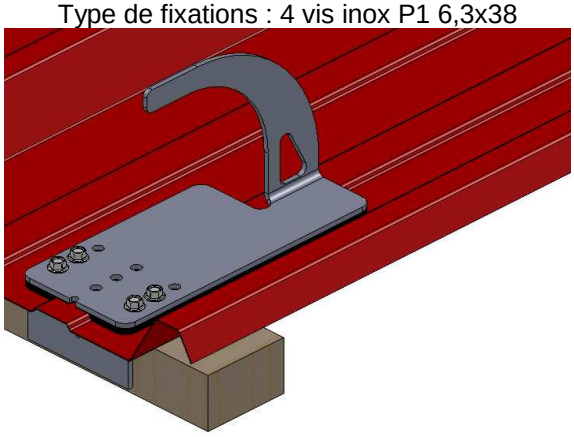	Type de crochet : Crochet ondulé Type d'équerre de répartition : Equerre TOG Type de fixations : 4 vis inox P1 6,3x38 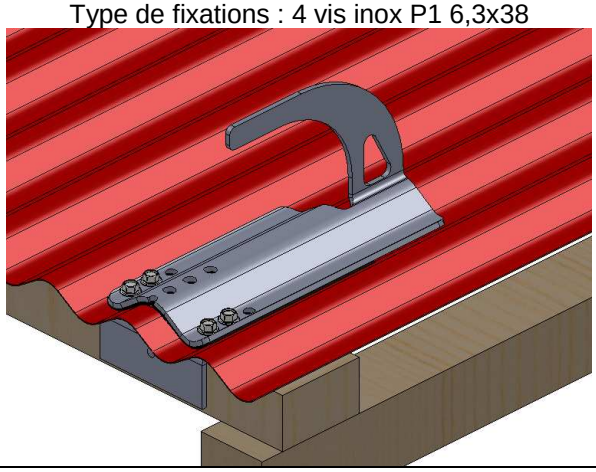

Avantages :

- Conforme à la norme NF EN 517 fev.2007 « Accessoires préfabriqués pour couverture – Crochets de sécurité »
- Accrochage des échelles de couvreurs et la fixation des EPI
- Matériaux inox A4
- Discret (sous faitière)
- Etanchéité (sous faitière avec joint EPDM)
- Protection de la tôle (joint EPDM)
- Mise en œuvre simple et rapide

Faynot est membre de l' Affix

PROPRIETE DE FAYNOT INDUSTRIE SA